団体戦男子50歳

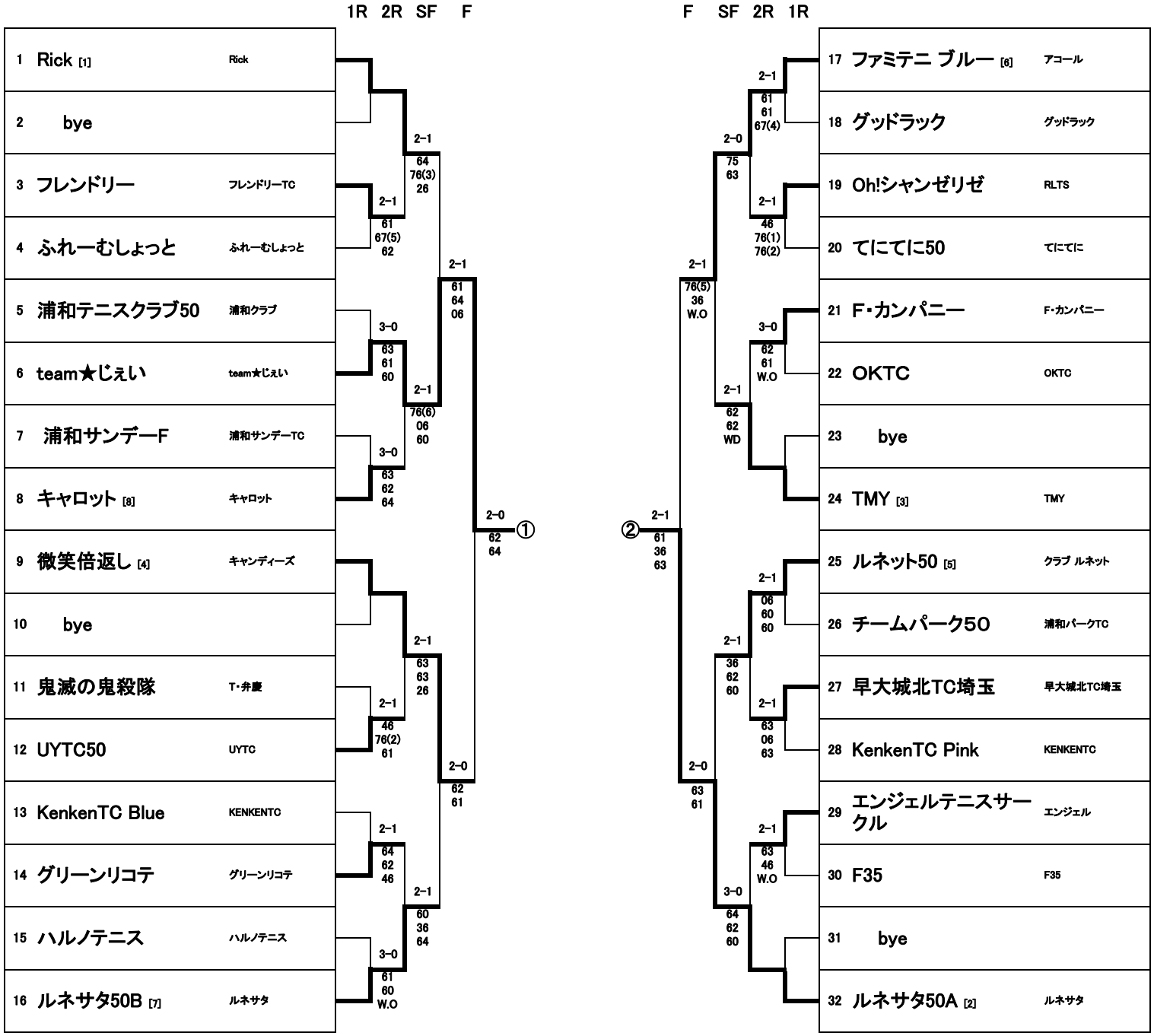
1R 2R SF F
F SF 2R 1R
1 Rick [1] Rick
2 bye
3 フレンドリー フレンドリーTC
4 ふれーむしょっと ふれーむしょっと
5 浦和テニスクラブ50 浦和クラブ
6 team★じぇい team★じぇい
7 浦和サンデーF 浦和サンデーTC
8 キャロット [8] キャロット
9 微笑倍返し [4] キャンディーズ
10 bye
11 鬼滅の鬼殺隊 T・弁慶
12 UYTC50 UYTC
13 KenkenTC Blue KENKENTC
14 グリーンリコテ グリーンリコテ
15 ハルノテニス ハルノテニス
16 ルネサタ50B [7] ルネサタ
17 ファミテニ ブルー [6] アコール
18 グッドラック グッドラック
19 Oh!シャンゼリゼ RLTS
20 てにてに50 てにてに
21 F・カンパニー F・カンパニー
22 OKTC OKTC
23 bye
24 TMY [3] TMY
25 ルネット50 [5] クラブ ルネット
26 チームパーク50 浦和パークTC
27 早大城北TC埼玉 早大城北TC埼玉
28 KenkenTC Pink KENKENTC
29 エンジェルテニスサークル エンジェル
30 F35 F35
31 bye
32 ルネサタ50A [2] ルネサタ
2-1 64 76(3) 26
2-1 61 67(5) 62
3-0 63 61 60
2-1 76(6) 06 60
3-0 63 62 64
2-1 61 64 06
2-1 63 63 26
2-1 46 76(2) 61
2-0 62 61
2-1 64 62 46
2-1 60 36 64
3-0 61 60 W.O
2-0 62 64 ①
2-1 61 67(4) 61
2-0 75 63
2-1 46 76(1) 76(2)
2-1 76(5) 36 W.O
3-0 62 61 W.O
2-1 62 62 WD
2-1 61 36 63 ②
2-1 06 60 60
2-1 36 62 60
2-1 63 06 63
2-0 63 61
2-1 63 46 W.O
3-0 64 62 60

団体戦男子60歳

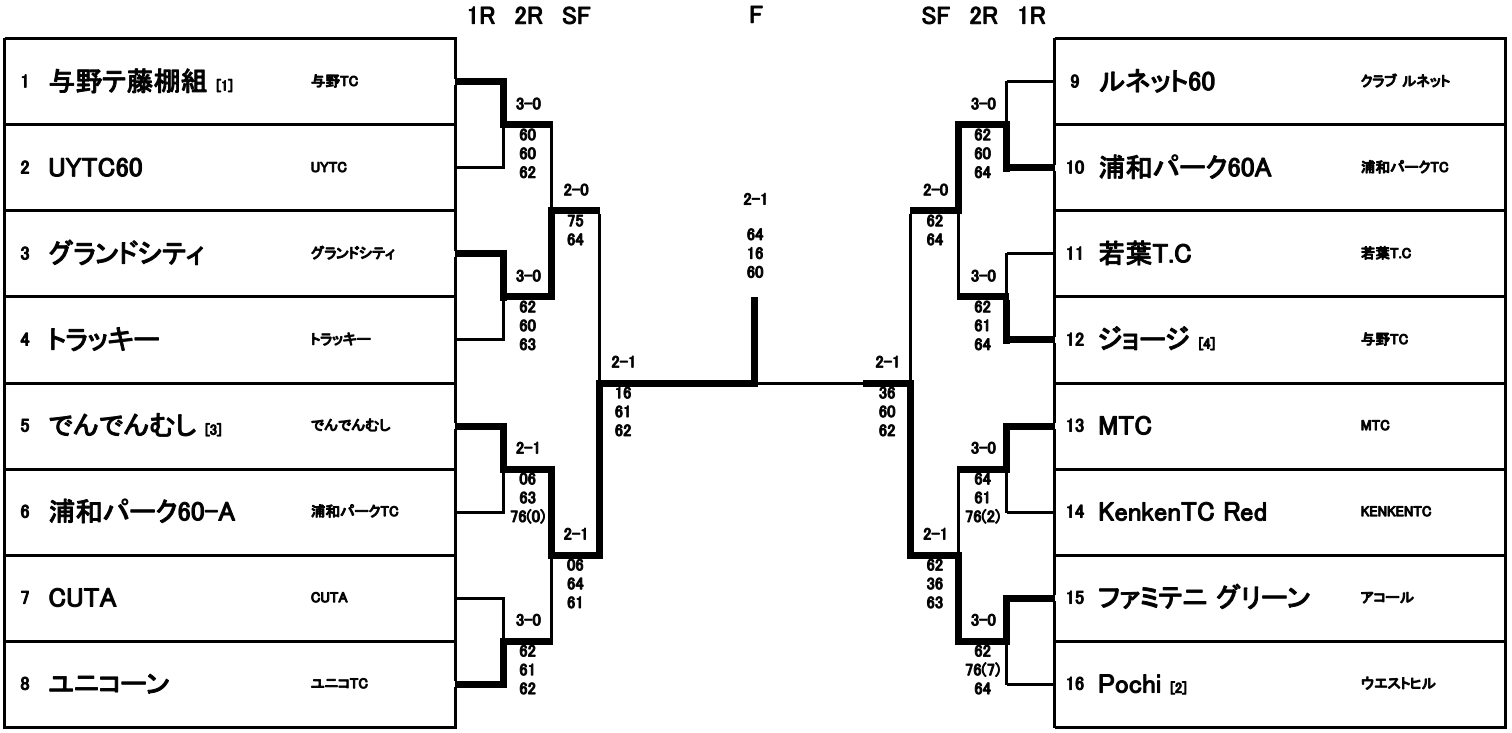
1R 2R SF F SF 2R 1R
1 与野テ藤棚組 [1] 与野TC
2 UYTC60 UYTC
3 グランドシティ グランドシティ
4 トラッキー トラッキー
5 でんでんむし [3] でんでんむし
6 浦和パーク60-A 浦和パークTC
7 CUTA CUTA
8 ユニコーン ユニコTC
3-0 60 60 62
3-0 62 60 63
2-1 06 63 76(0)
3-0 62 61 62
2-0 75 64
2-1 06 64 61
2-1 16 61 62
2-1 64 16 60
2-1 36 60 62
2-0 62 64
2-1 62 36 63
3-0 62 60 64
3-0 62 61 64
3-0 64 61 76(2)
3-0 62 76(7) 64
9 ルネット60 クラブ ルネット
10 浦和パーク60A 浦和パークTC
11 若葉T.C 若葉T.C
12 ジョージ [4] 与野TC
13 MTC MTC
14 KenkenTC Red KENKENTC
15 ファミテニ グリーン アコール
16 Pochi [2] ウエストヒル

団体戦男子70歳

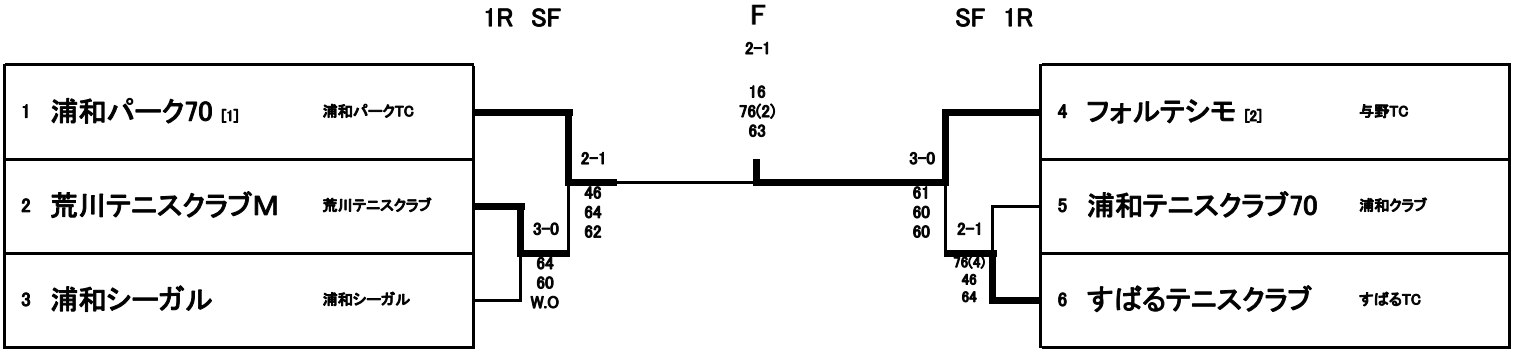
1R SF
F
SF 1R
2-1
16
76(2)
63
1 浦和パーク70 [1]
浦和パークTC
2 荒川テニスクラブM
荒川テニスクラブ
3 浦和シーガル
浦和シーガル
2-1
46
64
62
3-0
64
60
W.O
3-0
61
60
60
2-1
76(4)
46
64
4 フォルテシモ [2]
与野TC
5 浦和テニスクラブ70
浦和クラブ
6 すばるテニスクラブ
すばるTC