男子ATシングルス

1	池田　賢矢 [1]	世紀末庭球神 猛
2	長谷川　雅一	森林忍者
3	高梨　徹	Gamba!
4	林　俊喜	森林忍者
5	折見　瞬	TENNIONS
6	水野　忠香	TIC
7	長屋　秀吾	SARI
8	伊藤　太陽	パインヒルズ
9	塚越　勝俊	向日葵
10	三浦　洋平	X
11	中村　拡幹	Gamba!
12	山下　慶祐 [14]	埼玉大鹿島台TC
13	荒井　翔太郎 [11]	7CC浦和
14	田中　功一	ONC
15	相馬　陽一郎	TIC
16	吉岡　健	SARI
17	加藤　正純	爆&K
18	大渕　翌華	BAGEL
19	星　英之	アコール
20	渡邊　康雄	Team Air
21	東田　将斉	早大城北TC埼玉
22	後藤　永吉	Freequal
23	吉田　淳哉	TIC
24	浅見　将史 [7]	世紀末庭球神 猛
25	鈴木　拓 [3]	ONC
26	仲　賢吾	きらぼし
27	横内　智至	Gamba!
28	石井　秀和	世紀末庭球神 猛
29	林　庸介	ミラクル
30	榎本　翔太	向日葵
31	中出　裕麻	MTSC
32	田家　裕一郎	TOM
33	菅野　洸	KTS
34	井上　開登	ブルーライトニン
35	足立　匠	Gamba!
36	天野　雄太 [16]	TTS
37	岩田　昂 [9]	ラリスマ
38	長岡　諒太	森林忍者
39	岩瀬　一輝	若葉T.C
40	松尾　航太	ブルーライトニン
41	西田　岳大	HY
42	孝岡　宏紀	Gamba!
43	松本　勇人	Y&Y
44	柴山　匠司	TIC
45	徳永　淳	ブルーライトニン
46	勝村　勇太	森林忍者
47	稲本　和之	JXRT浦和
48	市川　徹 [5]	IMPACT☆

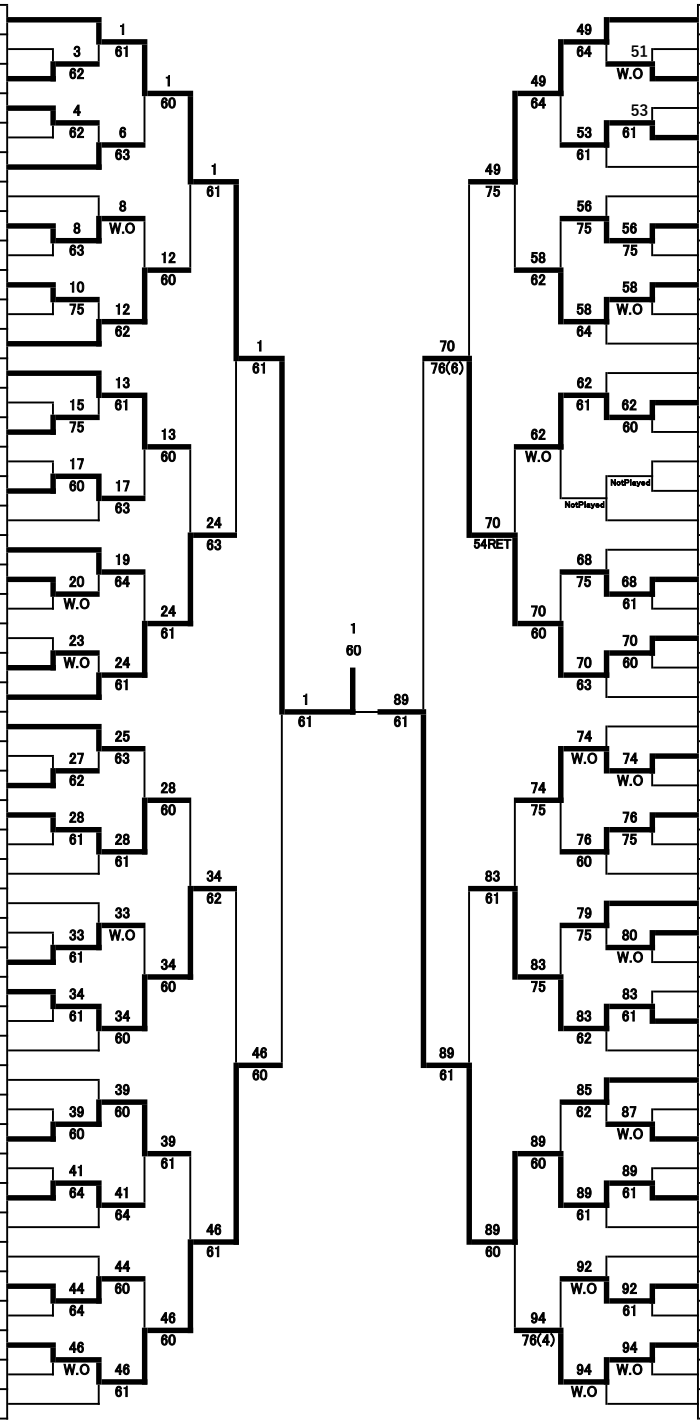
1R 2R 3R 4R 5R SF F SF 5R 4R 3R 2R 1R
1 60
1 61
89 61
46 60
46 61
89 61
89 60
89 61
89 60
89 61
89 61
89 60
89 61
89 61
89 61